DISTFORM

Ficha proporcionada por Tienda del Hostelero — tiendadelhostelero.com



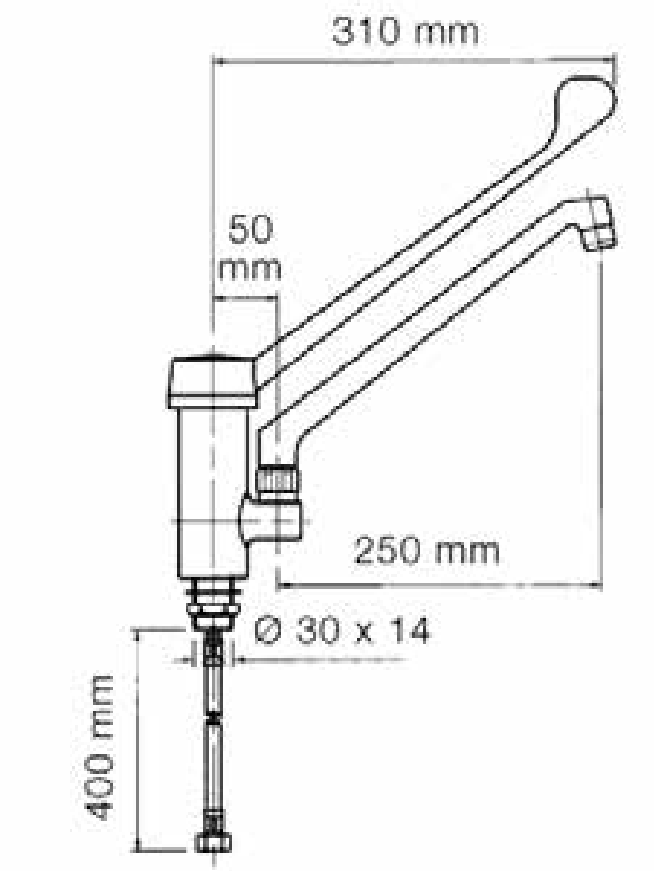

Modelo	Código
Grifo de codo gerontológico	R0020215

Grifería