MODELO :
NOMBRE :
NOMBRE DE PROYECTO :

ZONA DE PROYECTO :
ARTICULO DE PROYECTO :

Preparación estática - Grifería industrial - Grifería industrial - Grifos ducha
**MODELO GDM2C-60 S1**



Preparación estática - Grifería industrial - Grifería industrial - Grifos ducha

**Modelo: GDM2C-60 S1**

| | |
|---|---|
| Referencia | 19104214 |
| Descripción | Grifo ducha monomando 2 aguas con caño, altura 600 mm |

## Características generales

- Grifos diseñados especialmente para aquellas instalaciones con espacios muy reducidos. La fabricación, materiales y acabados de alta calidad hacen de esta gama 600 un producto profesional de alta calidad.
- Es un producto que además facilita la instalación pues la fijación se hace únicamente en la base, no es necesario fijar a la pared, lo que lo hace flexible para instalar en espacios que no cuenten con un muro en la parte posterior.



Preparación estática - Grifería industrial - Grifería industrial - Grifos ducha
**GDM2C-60 S1**

# MODELO GDM2C-60 S1



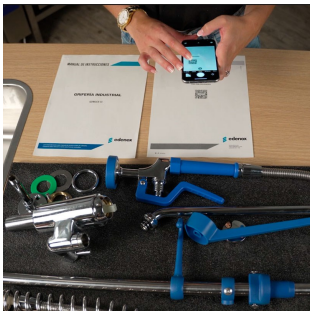



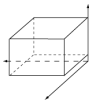

Dimensiones Embalaje
Largo bruto (Vista frontal): 350 MM
Ancho bruto (Fondo): 100 MM
Alto bruto: 550 MM
Peso bruto / embalado: 3,5 KG

| GRIFOS DUCHA A ENCIMERA | |
|---|---|
| Número de aguas: | 2 |
| Tipo de apertura: | Monomando |
| Posición de caño: | En el centro |
| Agujero fijación fregad.Ø(mm): | 54 |
| Caudal en ducha 3,5bar (l/min): | 5 |
| Caudal en caño a 3,5bar(l/min): | 21 |
| Caudal caño+ducha 3,5bar-l/min: | 26 |
| Conexión a red: | 1/2' |

| MEDIDAS Y PESO | |
|---|---|
| Largo neto (Vista frontal) (mm): | 300 |
| Ancho neto (Fondo) (mm): | 50 |
| Alto neto (mm): | 600 |
| Largo bruto (Vista frontal) (mm): | 350 |
| Ancho bruto (Fondo) (mm): | 100 |
| Alto bruto (mm): | 550 |
| Peso bruto / embalado (kg): | 3,5 |
| Peso neto (kg): | 3,100 |

La compañía se reserva el derecho a realizar modificaciones en el producto sin notificación previa. La información actualizada se encuentra en la web

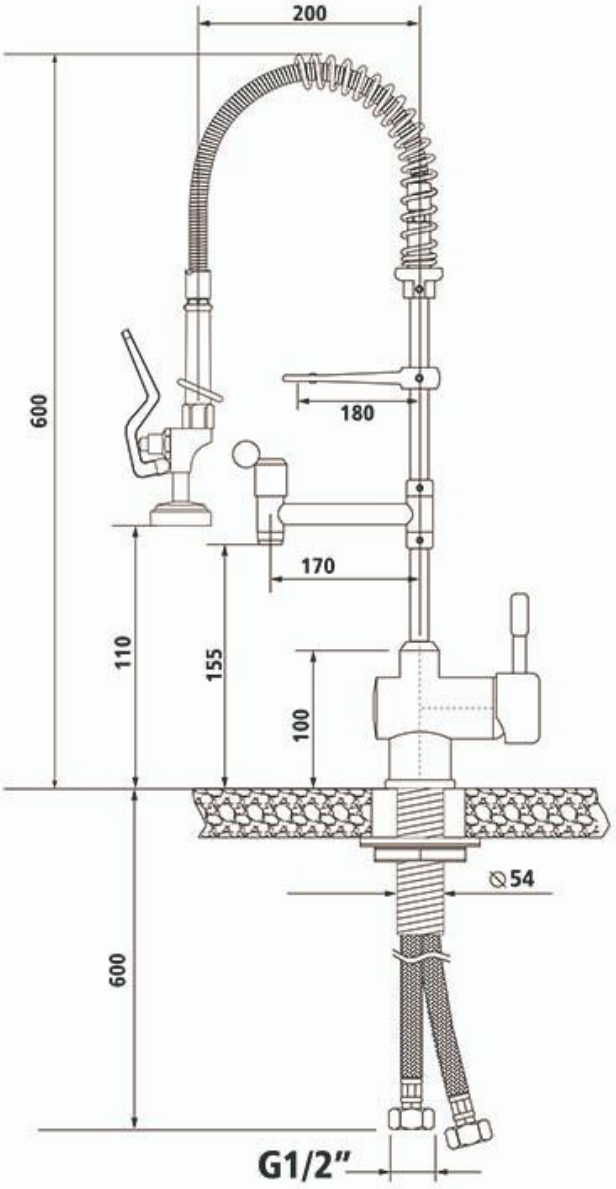


La compañía se reserva el derecho a realizar modificaciones en el producto sin notificación previa. La información actualizada se encuentra en la web

**Familias relacionadas**



Fregaderos industriales Soldados a bastidor gama 600 y 700 - Gama lavavajillas



Grifería industrial Accesorios

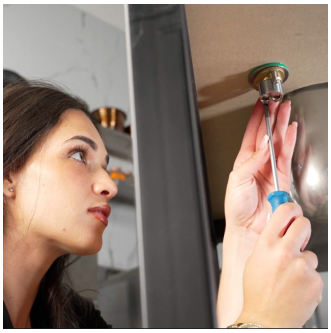



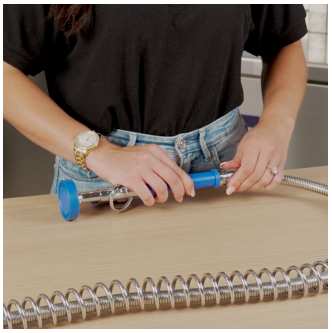

CE

La compañía se reserva el derecho a realizar modificaciones en el producto sin notificación previa. La información actualizada se encuentra en la web



Ficha proporcionada por Tienda del Hostelero — tiendadelhostelero.com