Preparación estática - Grifería industrial - Grifería industrial - Grifos monomando
MODELO GM-PL-30 S1

MODELO :
NOMBRE :
NOMBRE DE PROYECTO :

ZONA DE PROYECTO :
ARTICULO DE PROYECTO :



Preparación estática - Grifería industrial - Grifería industrial - Grifos monomando

Modelo: GM-PL-30 S1

Referencia	19104215
Descripción	Grifo monomando de 2 aguas con palanca larga. Caño giratorio Ø 20 mm, longitud 320 mm

Visualizar el vídeo

Características generales

- Grifería industrial de alta calidad con diseños especialmente indicados para utilizaciones intensivas y continuadas.
- Cromados de alta densidad y componentes duraderos y de alta calidad.
- El diseño ergonómico de las manetas facilita la apertura, regulación y cierre del caudal de agua.
- Incorporan latiguillos flexibles para la conexión a la red y los accesorios necesarios para su instalación.
- Calidad contrastada en todos los mecanismos internos.

Preparación estática - Grifería industrial - Grifería industrial - Grifos monomando
GM-PL-30 S1







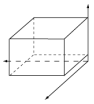

Dimensiones Embalaje
Largo bruto (Vista frontal): 350 MM
Ancho bruto (Fondo): 100 MM
Alto bruto: 350 MM
Peso bruto / embalado: 2,3 KG

GRIFOS MANUALES CON CAÑO	
Número de aguas:	2
Tipo de apertura:	Monomando
Agujero fijación fregad.Ø(mm):	54
Caudal en caño a 3,5bar(l/min):	5
Conexión a red:	1/2'

MEDIDAS Y PESO	
Largo neto (Vista frontal) (mm):	350
Ancho neto (Fondo) (mm):	20
Alto neto (mm):	300
Largo bruto (Vista frontal) (mm):	350
Ancho bruto (Fondo) (mm):	100
Alto bruto (mm):	350
Peso bruto / embalado (kg):	2,3
Peso neto (kg):	2,100

CE

La compañía se reserva el derecho a realizar modificaciones en el producto sin notificación previa. La información actualizada se encuentra en la web

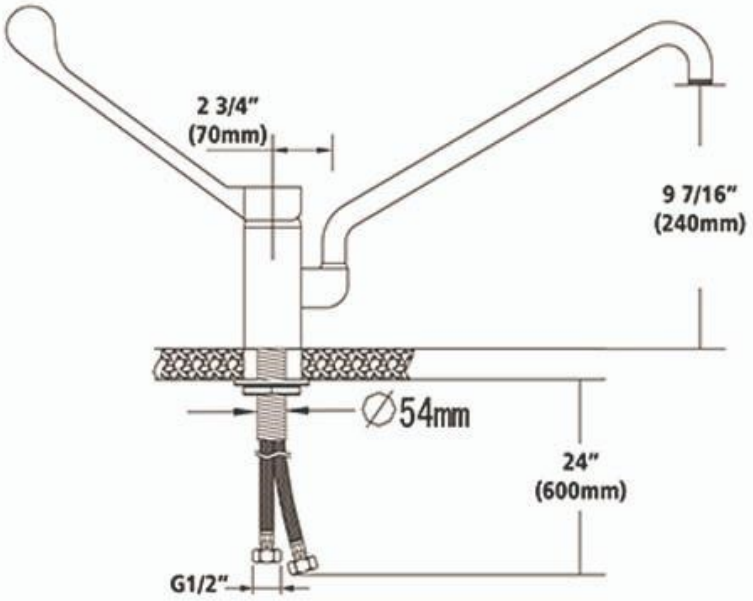

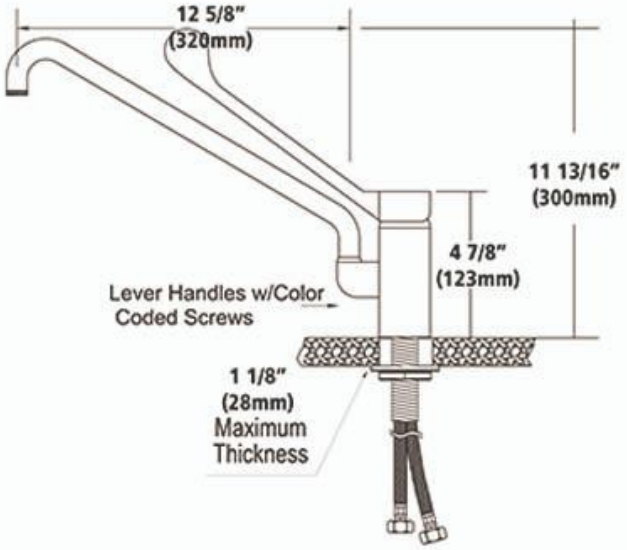

La compañía se reserva el derecho a realizar modificaciones en el producto sin notificación previa. La información actualizada se encuentra en la web

Familias relacionadas



Fregaderos industriales Soldados a bastidor gama 600 y 700 - Gama lavavajillas



Lavabos



Grifería industrial Accesorios











La compañía se reserva el derecho a realizar modificaciones en el producto sin notificación previa. La información actualizada se encuentra en la web

Ficha proporcionada por Tienda del Hostelero — tiendadelhostelero.com