CIERRE 880



Cierre y nariz
Caja: Zamak 5 cromado brillo
Maneta: Zamak 5 cromado brillo
4 Tornillos de Ø 5 mm.

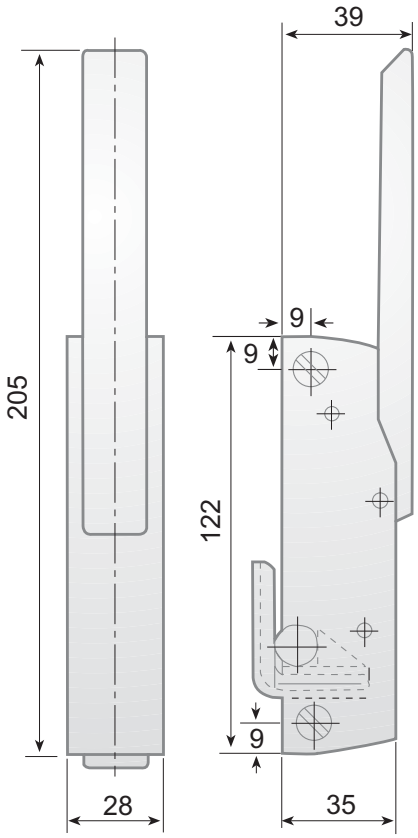



880 Sin llave / *Without key*

Modelo *Version*	Código *Code*	Nariz *Strike*	Peso (gr.) *Weight*
880 A	FI0 0241	 A	360
880 C	FI0 0243	 C	380

CIERRE LATCH

885 Con llave / *With key*

Modelo *Version*	Código *Code*	Nariz *Strike*	Peso (gr.) *Weight*
885 A	FI0 0259	 A	380
885 C	FI0 0261	 C	400

Ficha proporcionada por Tienda del Hostelero — tiendadelhostelero.com