PLAN ANTIVIRUS

Productos de prevención Covid 19

Cuidamos de tus manos, cuidamos de ti





Ref.: 9908 0008



Ref.: 67135 15 45 66

Kit Sensor: Dosificador + Grifo

GENEBRE



GW04 16 01 00

Dosificador automático de gel desinfectante de manos

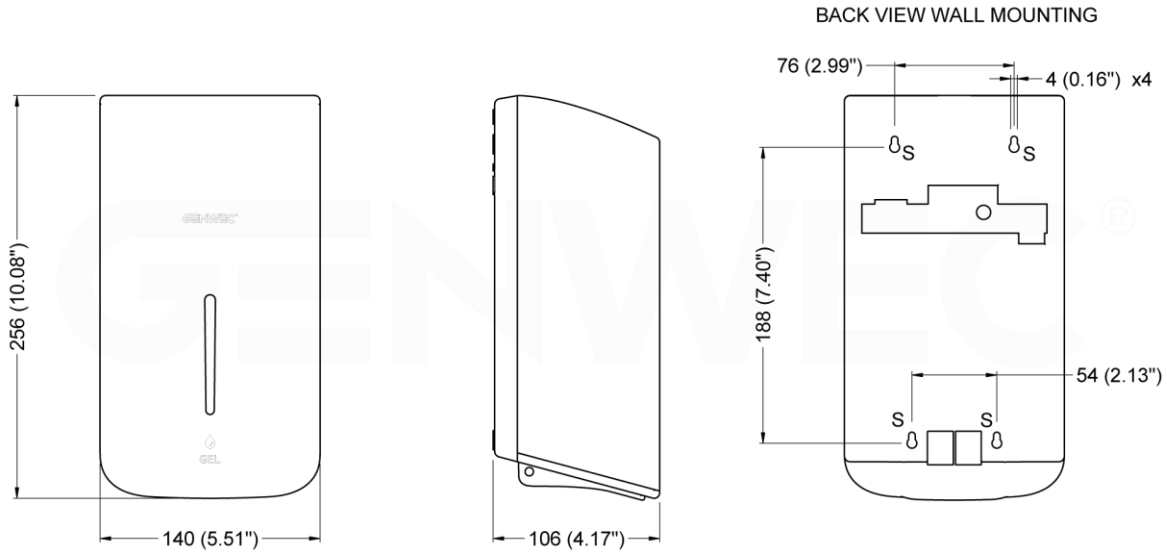

Dimensiones: ±3%

DESCRIPCIÓN

COMPONENTES Y MATERIALES

• Cuerpo principal – Fabricado en plástico ABS de alta resistencia. La unidad está equipada con un visor central de nivel acrílico. La capacidad de la unidad es de 1.100ml.

• Válvula – Equipado con sensor automático, sistema “touchless”. Diseñadas y probadas para evitar el goteo de jabón. Válvula interna ABS resistente a la corrosión.

• Juego de fijaciones: Una llave para abrir la tapa, cuatro tacos de pared de 6 mm, cuatro tornillos de 4mm.

OPERACIÓN

Para rellenar el dosificador, abrir la tapa e introducir el desinfectante en gel directamente. Cada vez que se hace el proceso de rellenado pulsar repetidamente el botón de la botella interior para que el desinfectante fluya hasta la válvula. Colocar la mano debajo del sensor para una dosificación de 1ml. Si las manos no son retiradas, el dosificador parará automáticamente después de 10 dosificaciones El visor indica cuando es necesario rellenar de nuevo el dosificador. El dosificador funciona con 4 baterías tipo AA -LR4 1.5 con un tiempo de vida aprox. de 60.000 ciclos.

MONTAJE

Fije el dosificador a la pared utilizando los tornillos suministrados, a través de los orificios de la parte trasera y siempre siguiendo, paso a paso, las instrucciones de montaje que encontrará en el "Manual de instalación y montaje", proporcionado con la unidad.

ESPECIFICACIÓN

Genwec dosificador automático de gel desinfectante GW04 16 01 00 para montar en la pared fabricado en ABS de alta resistencia. Debe poder contener 1.100ml y dispensar 1ml de gel por dosificación. La unidad debe ser antivandálica, precisando de llave para la apertura de su tapa. Deberá estar equipado con un sensor automático para evitar el contacto físico, sistema “touchless”. La válvula debe estar especialmente diseñada para su uso con geles hidroalcohólicos (*). El dosificador cuenta con una garantía limitada por parte del fabricante de 2 años en los materiales.

(*) Es recomendable la utilización de geles hidroalcohólicos que tengan las siguientes características:
· Alcohol <80%
· Densidad: 0,9-1,35 kg/dm3
· Viscosidad <2500 Cp

RECAMBIOS

GW04 16 90 01	Válvula gel
GW04 16 90 02	Sensor
GW04 16 90 03	Motor
GW04 16 90 04	Placa electrónica
GW04 16 90 05	Tapa compartimento baterías
GW04 16 90 06	Juego llaves y tornillería

GENWEC WASHROOM, S.L. - Av. Joan Carles I, 46-48 – 08908 L'Hospitalet de Llobregat, Barcelona (Spain)
Tel.: +34 93 601 80 40 - Fax: +34 93 601 80 41 comercial@genwec.com – export@genwec.com - www.genwec.com

GENEBRE S.A. · Avinguda Joan Carles I, 46-48
· EDIFICIO GENEBRE
Tel. +34 93 298 80 00/01 · Fax +34 93 298 80 06
08908 L'HOSPITALET DE LLOBREGAT Barcelona (Spain)
e-mail: genebre@genebre.es
web: http://www.genebre.es

67135 15 45 66

GRIFO ELECTRÓNICO MEZCLADOR CON BATERÍA

ELECTRONIC TAP MIXER WITH BATTERY



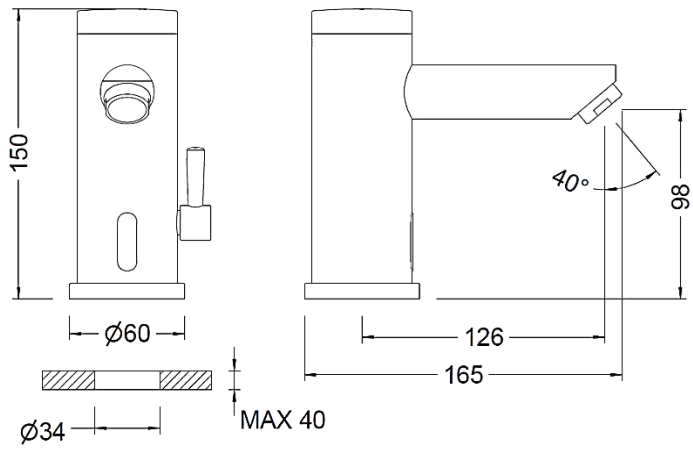

GENEBRE S.A. · Avinguda Joan Carles I, 46-48
· EDIFICIO GENEBRE
Tel. +34 93 298 80 00/01 · Fax +34 93 298 80 06
08908 L'HOSPITALET DE LLOBREGAT Barcelona (Spain)
e-mail: genebre@genebre.es
web: http://www.genebre.es

Descripción / *Description*

Grifo de lavabo mezclador electrónico para instalar sobre encimera. Dotado de un sistema de detección por infrarrojos programado para cierre automático tras 60 segundos de uso continuo. Fabricado en latón CW617N cromado según EN 248 y alimentado por 4 pilas AAA. Provisto de un cartucho mezclador accionado por una maneta y de un aireador plástico antical economizador con limitador a 8 l/m. Incluye válvulas antirretornos, filtro, conexiones flexibles según EN 13618, pilas alcalinas y todos los elementos de fijación.

Electronic mixer basin tap to be installed on countertop. Fitted with an infra-red detection system programmed for continuous use auto-closing after 60 seconds. Made in CW617N brass chrome plated according to EN 248 and fed by 4 AAA batteries. Supplied with mixer cartridge by a handle and plastic anti-lime economizer aerator with 8 l/min restrainer. Includes check valves, filter, flexible connections according to EN 13618, alcaline batteries and all the fixation elements.

Características

1) Cuerpo realizado en latón según UNE-EN 1982.
2) Cromado según EN 248.
3) Aireador plástico antical economizador 8 l/m
4) Alimentado por 4 pilas alcalinas AAA.
5) Suministrado con latiguillos de 60 cm M10x1 H ⅜", válvulas antirretorno y conjunto de sujeción mediante herradura inoxidable.
6) Temperatura máxima: 70 °C.
7) Temp. máxima recomendada: 50 °C.
8) Presión máxima: 7 bar.
9) Presión mínima: 0,5 bar.
10) Presión recomendada: 1 - 3 bar.

Features

1) *Body made in brass according to UNE-EN 1982.*
2) *Chrome plated according to EN 248.*
3) *Economizer anti-lime plastic aerator 8 l/m.*
4) *Uses 4 AAA alkaline batteries.*
5) *Fitted with 60 cm long flexible connectors M10X1 F ⅜", check valves and stainless steel horseshoe fixation set.*
6) *Maximum temperature: 70 °C.*
7) *Max. recommended temp.: 50 °C.*
8) *Máximum pressure: 7 bar.*
9) *Mínimum pressure: 0,5 bar.*
10) *Recommended pressure: 1 - 3 bar.*

GENEBRE S.A. · Avinguda Joan Carles I, 46-48
· EDIFICIO GENEBRE
Tel. +34 93 298 80 00/01 · Fax +34 93 298 80 06
08908 L'HOSPITALET DE LLOBREGAT Barcelona (Spain)
e-mail: genebre@genebre.es
web: http://www.genebre.es

Caudal / *Water Flow*

Presión *Pressure*		Caudal / *Water flow*
		Aireador *Aerator*
Bar	**psi**	**l/min**
0,5	7,3	7,7
1	14,5	7,8
1,5	21,8	7,9
2	29	7,9
2,5	36,3	7,9
3	43,5	8,0
3,5	50,8	8,0
4	58	8,0
4,5	65,3	8,0
5	72,5	8,0
5,5	79,8	8,0

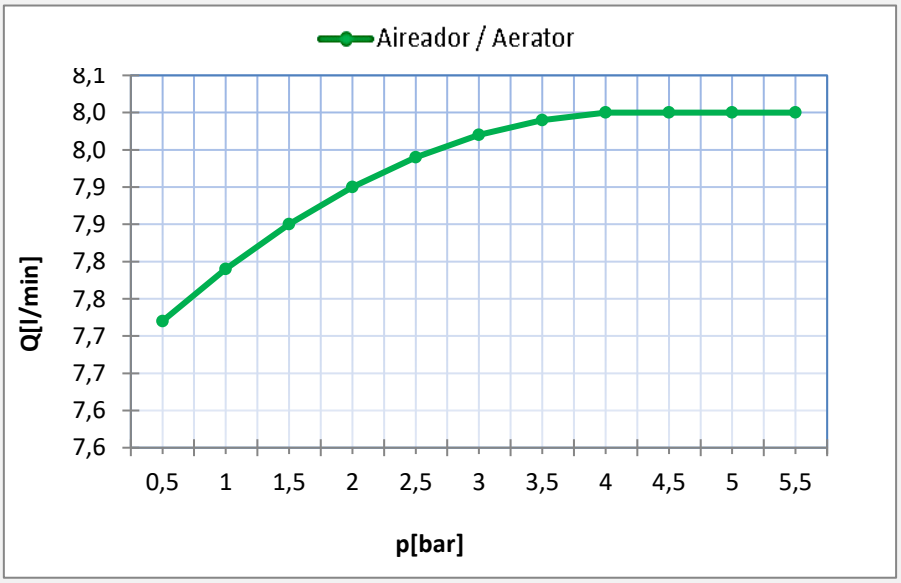

GENEBRE S.A. · Avinguda Joan Carles I, 46-48
· EDIFICIO GENEBRE
Tel. +34 93 298 80 00/01 · Fax +34 93 298 80 06
08908 L'HOSPITALET DE LLOBREGAT Barcelona (Spain)
e-mail: genebre@genebre.es
web: http://www.genebre.es

Ventajas del Producto / *Product Advantage*



El sensor infrarrojo de alta calidad detecta movimientos en un área de hasta 18cm con un radio de acción de 180°. Equipado con conectores estancos y con un grado de protección IP64, protección total contra los ingresos de polvo y salpicaduras de agua.

The high-quality IR sensor recognizes movements in a detection area up to 18cm with a range of 180 °. Equipped with watertight connectors and IP64 total protection ingress of dust and splashing water.

Aireador antical con restricción a 8 l/min de los cuales garantizan un suministro de caudal estable sea cual sea su presión hasta 5,5 bares.

Anti-lime aerator with a restriction of 8 l / min, which guarantees a stable flow independent the pressure up to 5.5 bars.



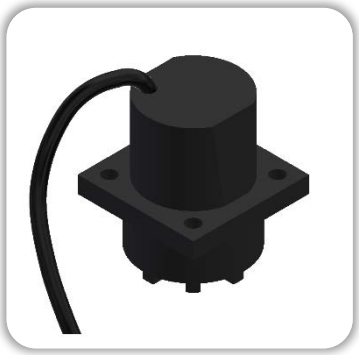

Válvula de solenoide dotada de conexiones eléctricas estancas. Provista de membrana en EPDM encapsulada que asegura su durabilidad y el cierre óptimo de la válvula.

Solenoid valve fitted with watertight electrical connections. Equipped with an encapsulated EPDM membrane that ensures durability and optimal valve closed.

Cartucho mezclador fabricado en plásticos técnicos el cual evita la comunicación entre agua fría y caliente.
Su composición de materiales cerámicos aporta una gran suavidad al giro de la maneta.

Mixing cartridge made of technical plastics which prevents communication between hot and cold water.
Its composition of ceramic materials brings great smoothness to turn the handle.



GENEBRE S.A. · Avinguda Joan Carles I, 46-48
· EDIFICIO GENEBRE
Tel. +34 93 298 80 00/01 · Fax +34 93 298 80 06
08908 L'HOSPITALET DE LLOBREGAT Barcelona (Spain)
e-mail: genebre@genebre.es
web: http://www.genebre.es

Ventajas del Producto / *Product Advantage*

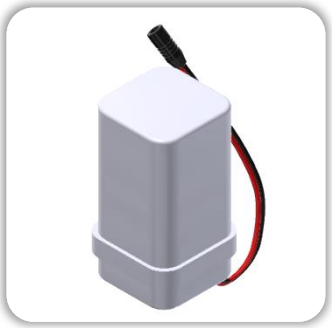

Porta pilas fabricado en plástico ABS de color blanco. Provisto de tornillo y junta tórica que asegura la estanqueidad y la protección de las baterías. Dotado de cable de 14cm de longitud para una manipulación más sencilla a la hora de la sustituir las mismas.
Battery holder made of white ABS plastic. Provided with screw and O-ring that ensures the tightness and protection of the batteries. Equipped with a 14cm length cable for easier replacing batteries.



Suministrado con 4 pilas alcalinas LR03 1.5V AAA de larga duración.
Supplied with 4 long-lasting LR03 1.5V AAA alkaline batteries.



Las conexiones flexibles extralargas permiten el montaje en instalaciones de dificil acceso gracias a su gran longitud de 60cm. Fabricadas en EPDM con revestimiento de acero inxidable trenzado y junta incluida. Fabricadas según UNE-EN 13618.
The extra-long flexible connections allow mounting in installations that are difficult to access, thanks to its great length of 60cm. Made of EPDM with braided stainless steel coating and gasket included. Manufactured according to UNE-EN 13618.

Las válvulas antirretornos garantizan una única dirección del flujo. Provistas de filtros alveolados que aumenta la superficie de filtrado, así como impiden que las impurezas filtradas entren en el interior de los dispositivos.
Check valve guarantee a single flow direction. Provided with filters that increase the filtering surface, as well as prevent filtered impurities from entering the interior of the devices.



Ficha proporcionada por Tienda del Hostelero — tiendadelhostelero.com