GRIFERÍA TEMPORIZADA PARA LAVABO | ACCIONAMIENTO POR PEDAL

Apertura por pedal un agua.

Ficha proporcionada por Tienda del Hostelero — tiendadelhostelero.com

PRODUCTO NUEVO



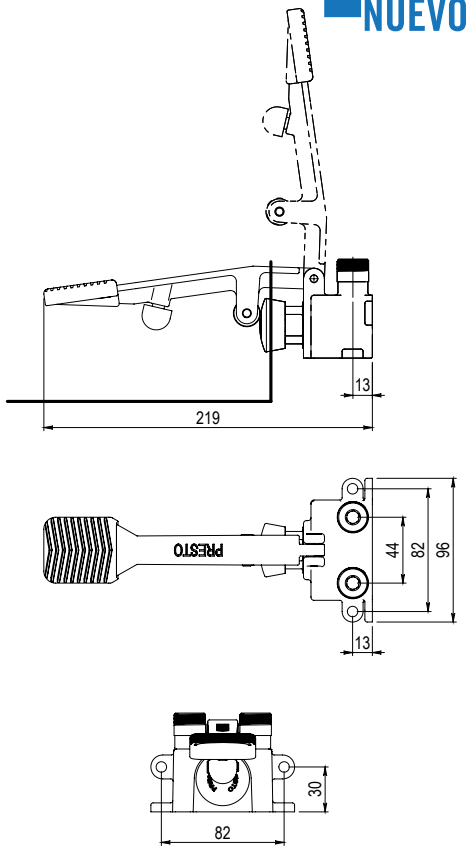

PRESTO 510

- Cuerpo y pulsador en latón pulido y cromado, piezas interiores en materiales resistentes a la corrosión e incrustaciones calcáreas.
- Cabeza intercambiable que comprende todo el mecanismo del grifo.
- Instalación suelo o muro.
- Entrada y salida macho 1/2”.
- Cierre automático: 4 ± 2s.
- Pedal en latón cromado con tope antideslizante.
- Base de apoyo con reserva para asegurar la fijación de la silicona.
- Peso bruto: 1,100 kg.